WORKBENCH CH 1500 CD4CD4

SK	Montážny návod – všetky modely
CZ	Montážní návod – všechny modely
HU	Összeszerelési útmutató – minden modell
PL	Instrukcja montażu – wszystkie modele
DE	Montageanleitung – alle Modelle
ENG	Assembly instructions – all models
RO	Instrucțiuni de montaj – toate modelele
SL	Navodila za montažo – vsi modeli
HR	Upute za montažu – svi modeli
SR	Uputstvo za montažu – svi modeli
BG	Инструкция за монтаж – всички модели
EL	Οδηγίες συναρμολόγησης – όλα τα μοντέλα
IT	Istruzioni di montaggio – tutti i modelli
ES	Instrucciones de montaje – todos los modelos
PT	Instruções de montagem – todos os modelos
FR	Instructions de montage – tous les modèles
NL	Montagehandleiding – alle modellen
DA	Monteringsvejledning – alle modeller
NO	Monteringsanvisning – alle modeller
SV	Monteringsanvisning – alla modeller
FI	Asennusohje – kaikki mallit
ET	Paigaldusjuhend – kõik mudelid
LV	Montāžas instrukcija – visi modeļi
LT	Montavimo instrukcija – visi modeliai
UK	Інструкція з монтажу – усі моделі
RU	Инструкция по монтажу – все модели

1

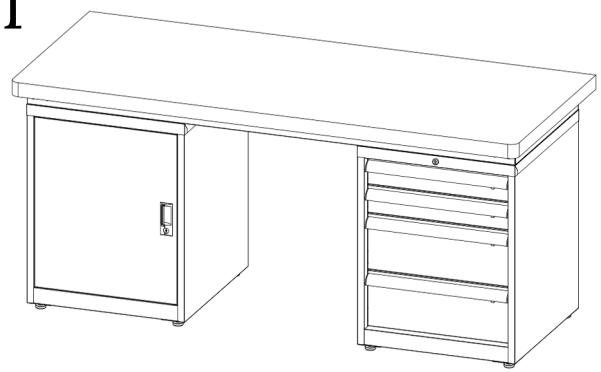

2

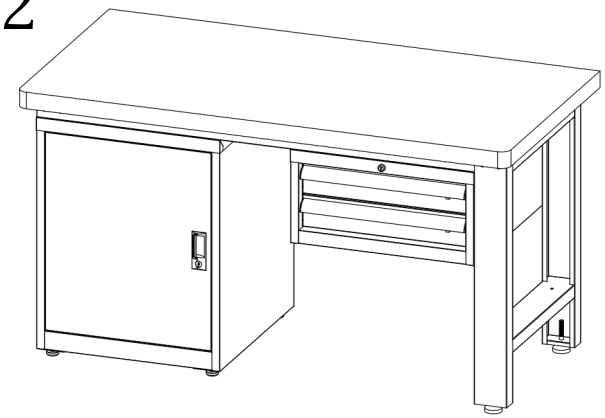

3

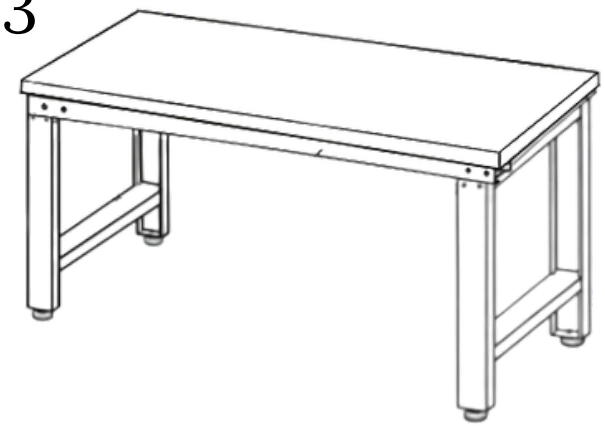

A

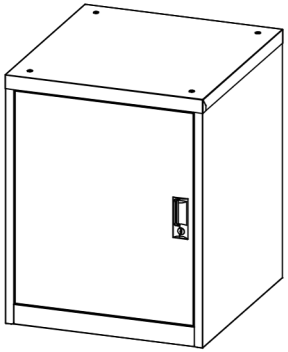

1Set

a

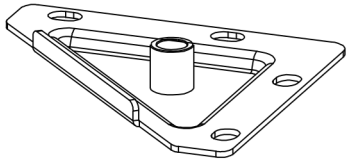

4Pcs

b

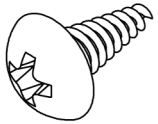

M5X10

16Pcs

c

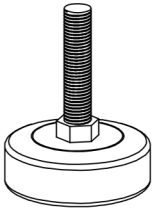

4Pcs

d

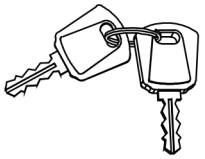

1Set

e

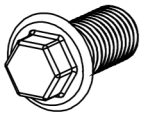

M8X15

4Pcs

1

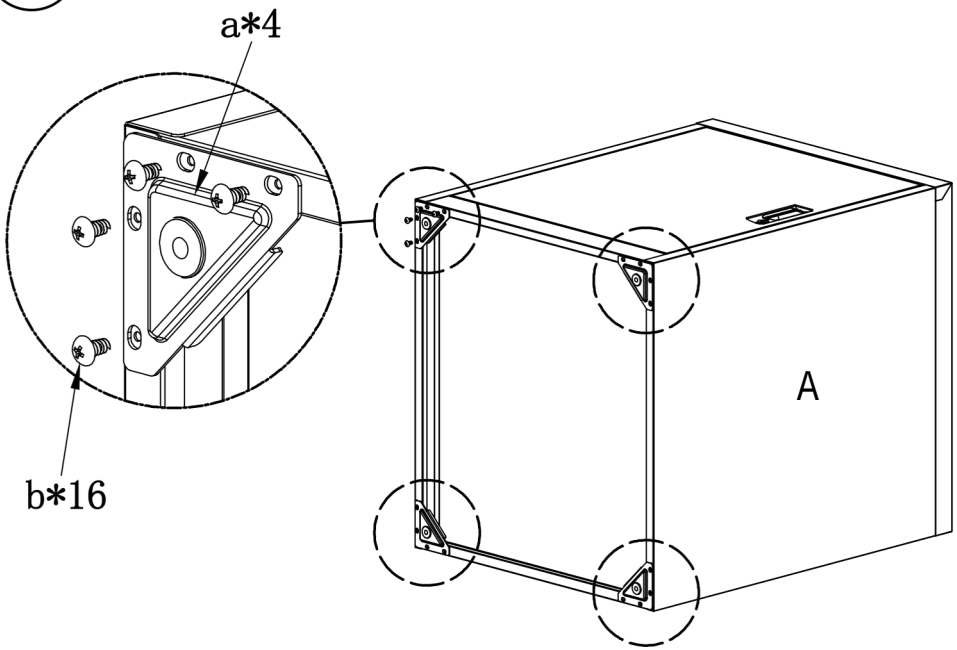

2

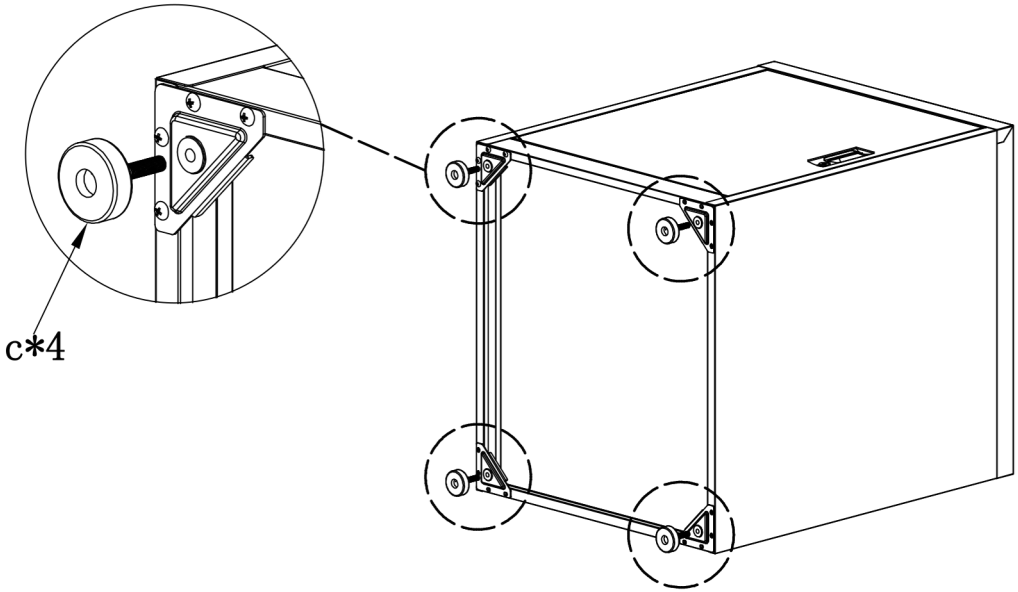

3

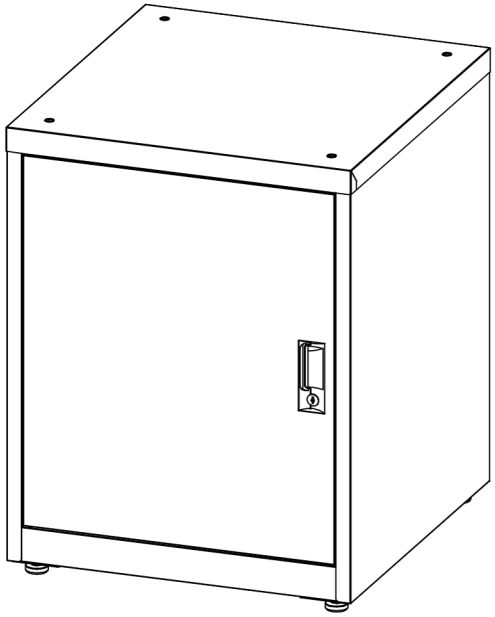

A

1Set

a

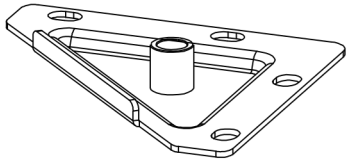

4Pcs

b

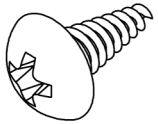

M5X10

16Pcs

c

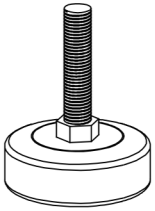

4Pcs

d

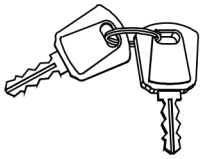

1Set

e

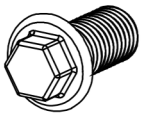

M8X15

4Pcs

1

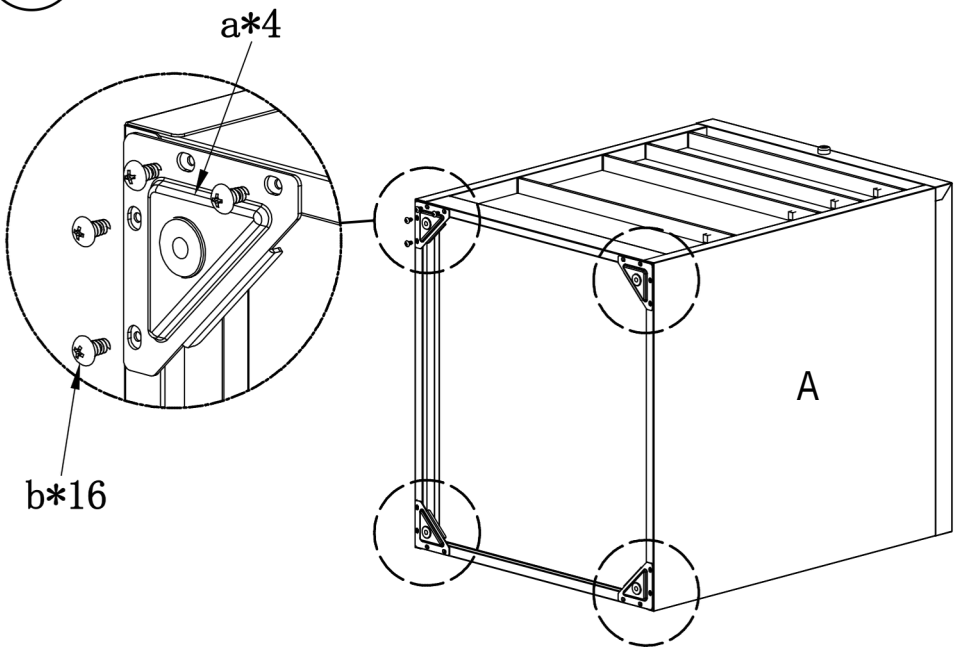

2

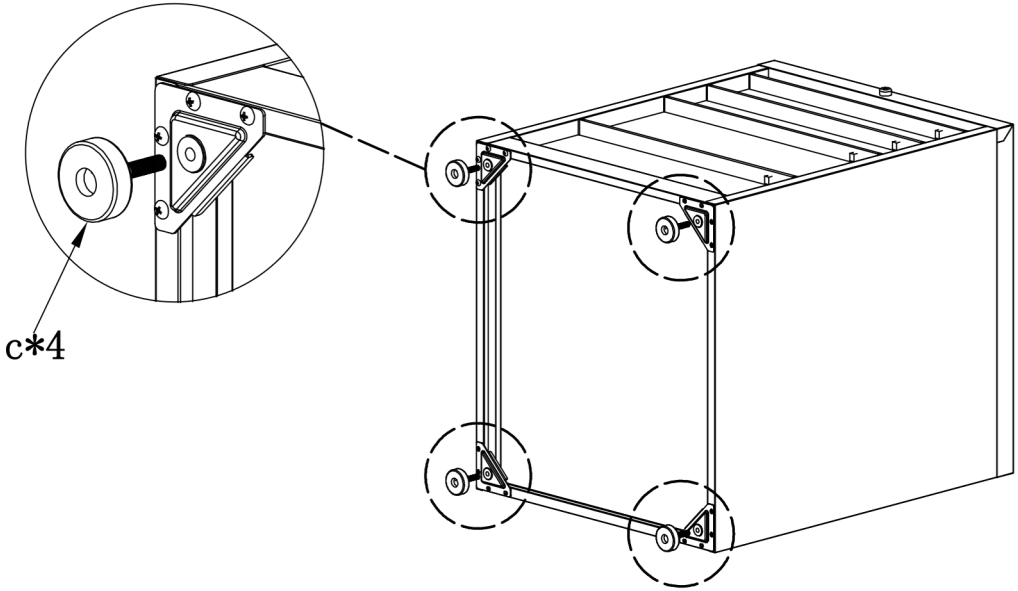

3

MODEL 1

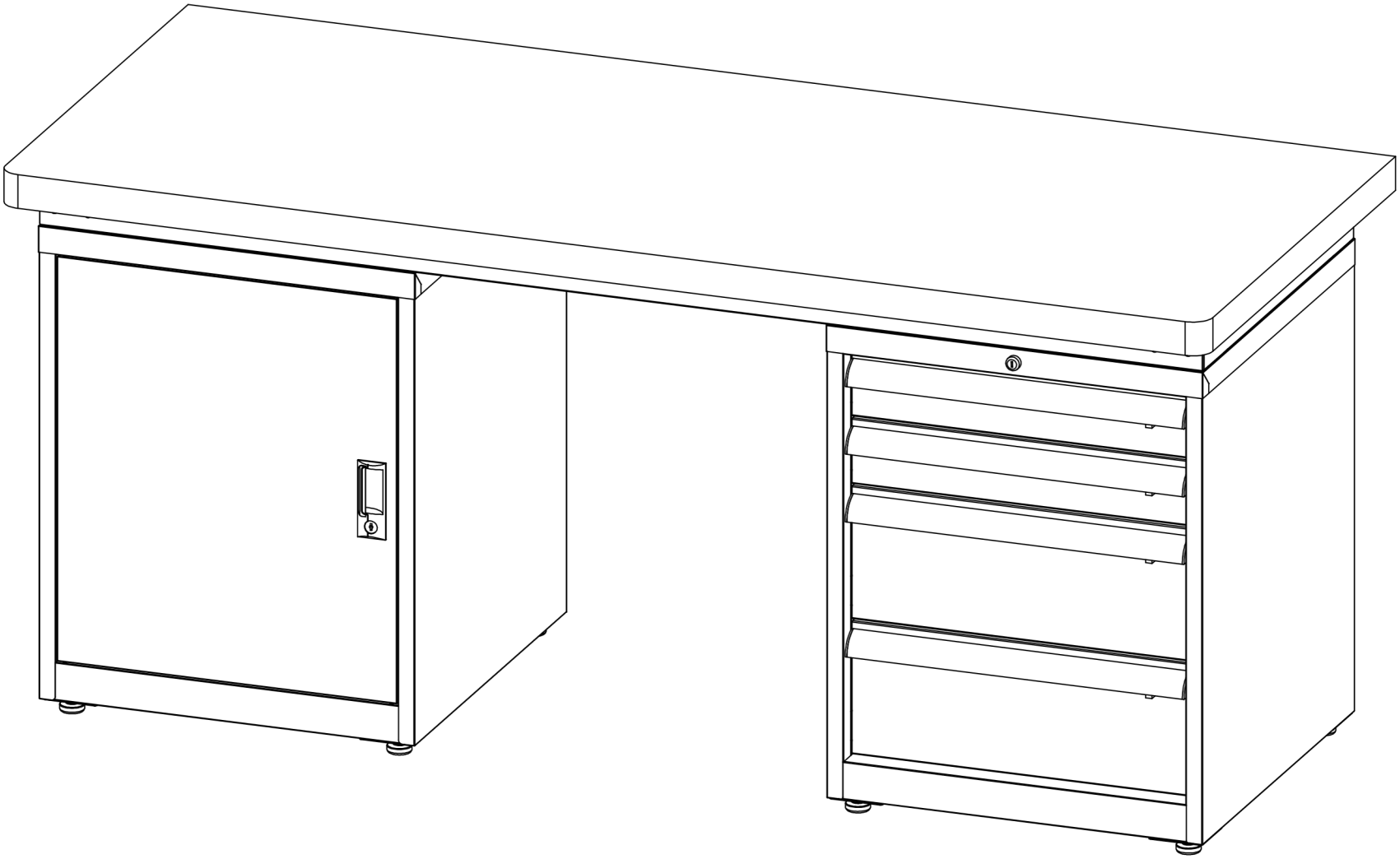

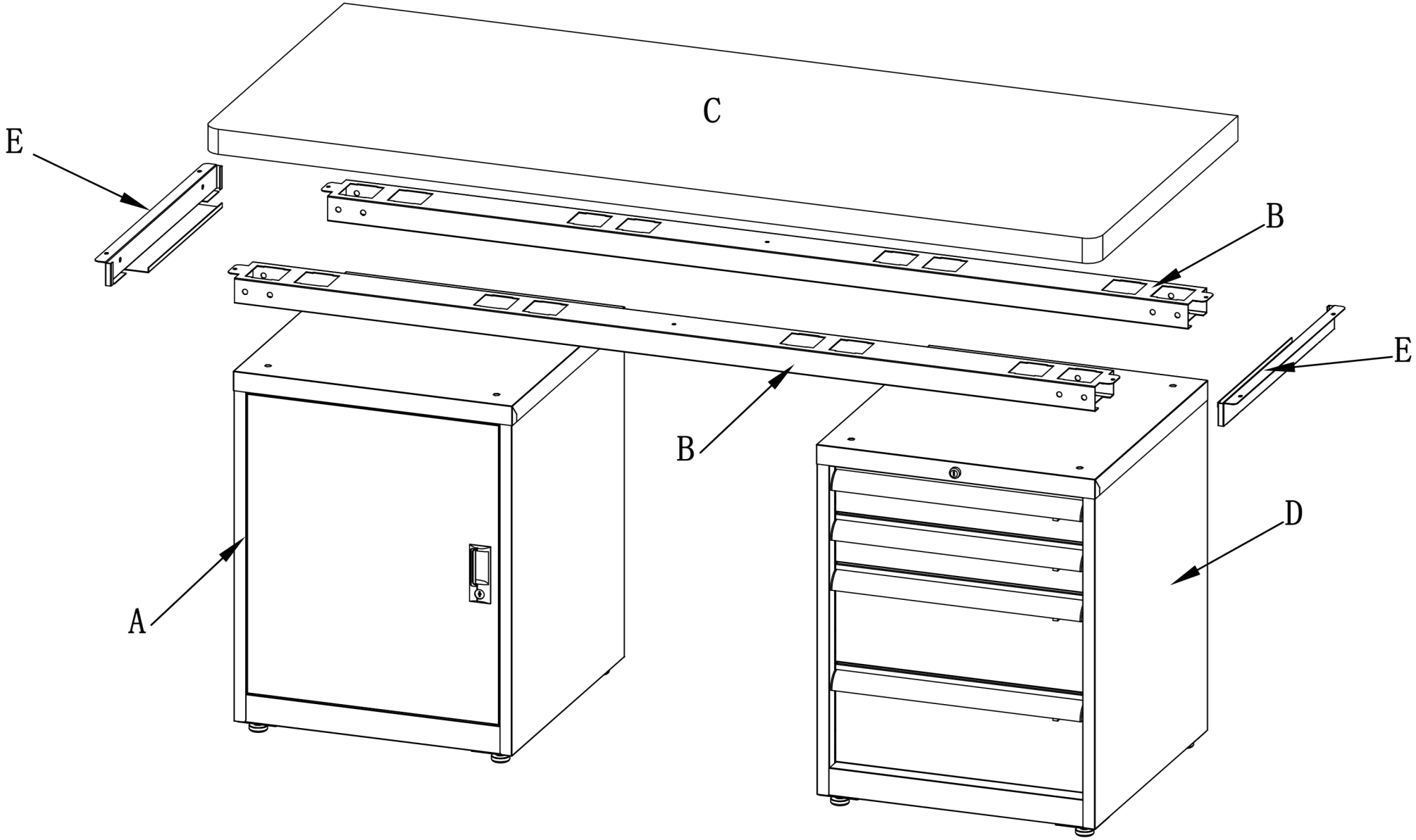
C
E
B
E
B
D
A

A

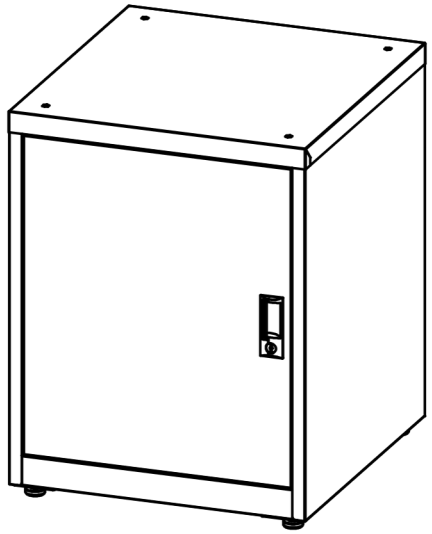

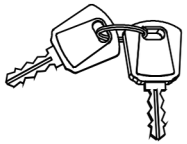

X1 + b

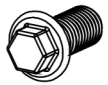

X4

M8X15

1Pc

B

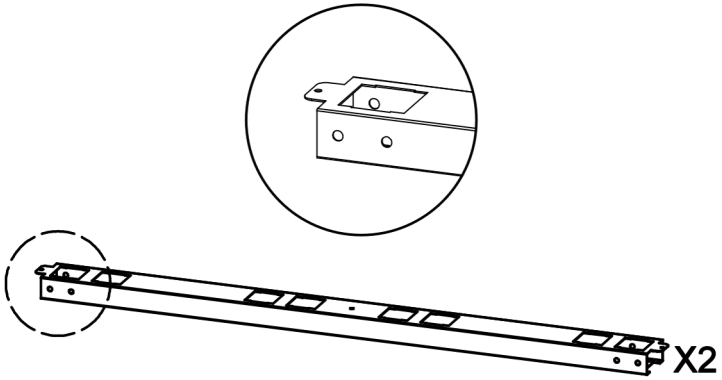

X2

d

X4

M8

+ b

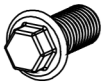

X12

M8X15

+ c

X6

M5X15

1Pc

C

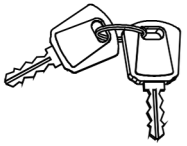

X1 + b

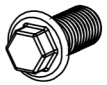

X4

M8X15

1Pc

D

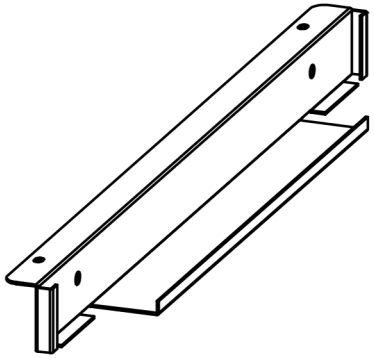

2Pcs

E

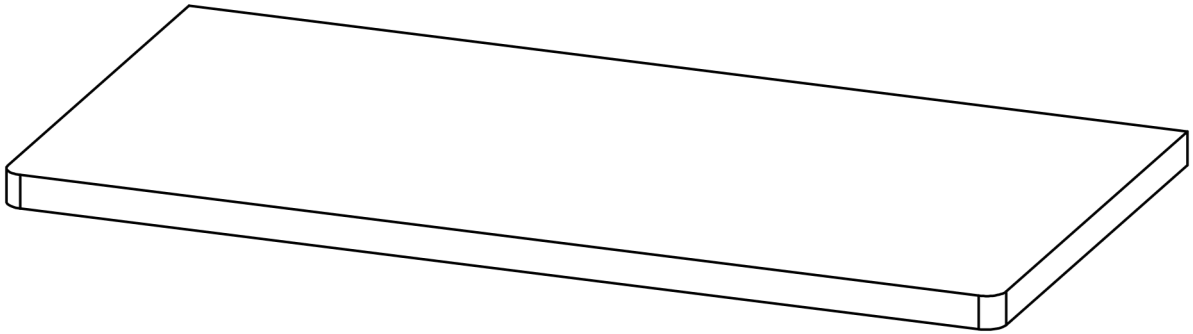

1Pc

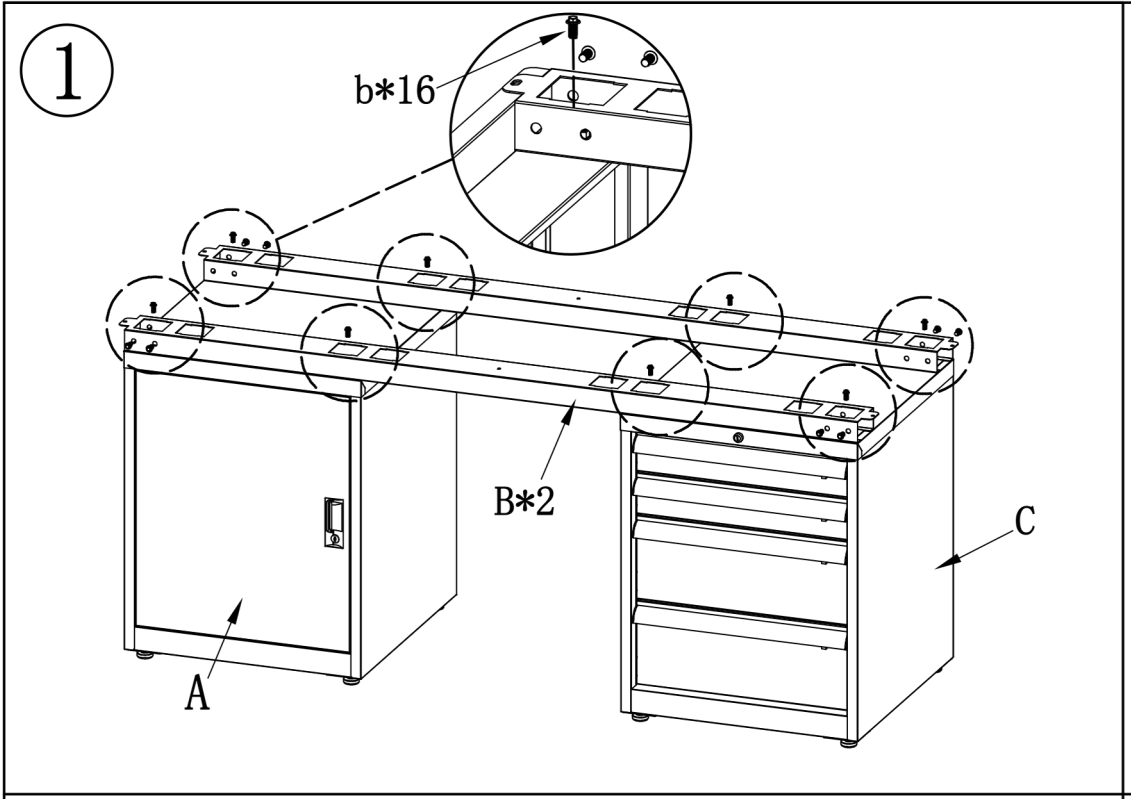
1
b*16
B*2
C
A

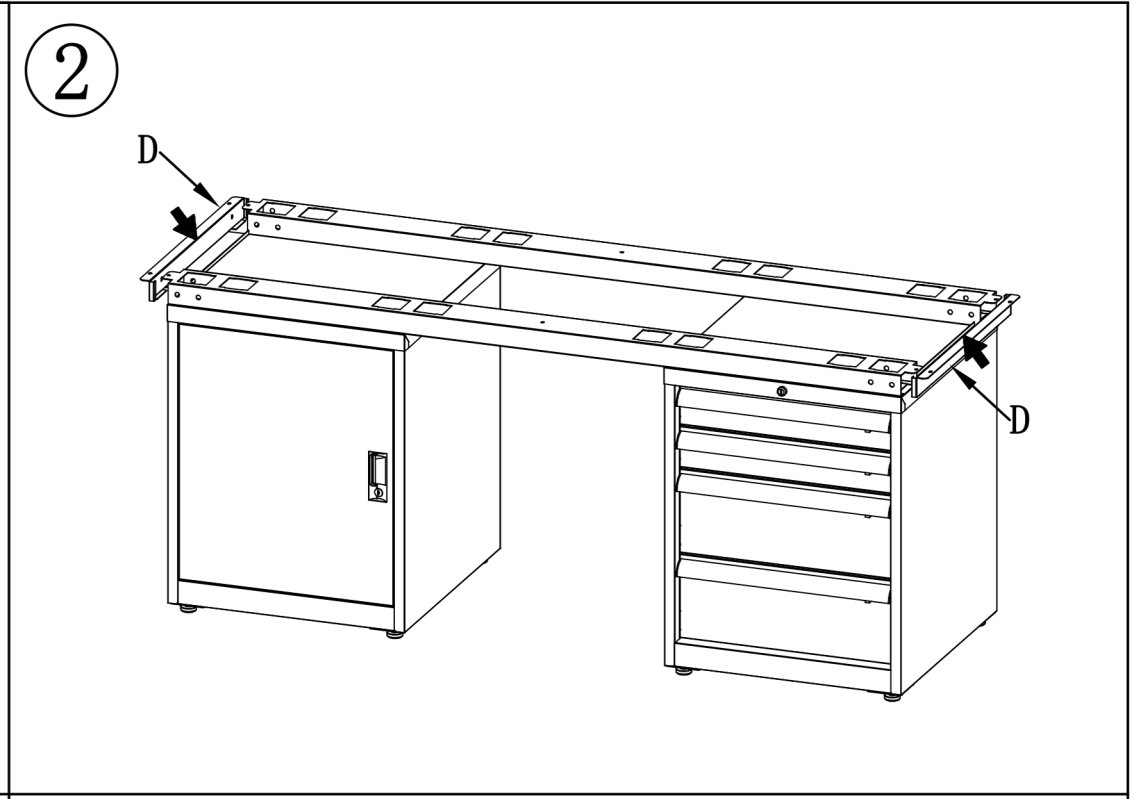
2
D
D

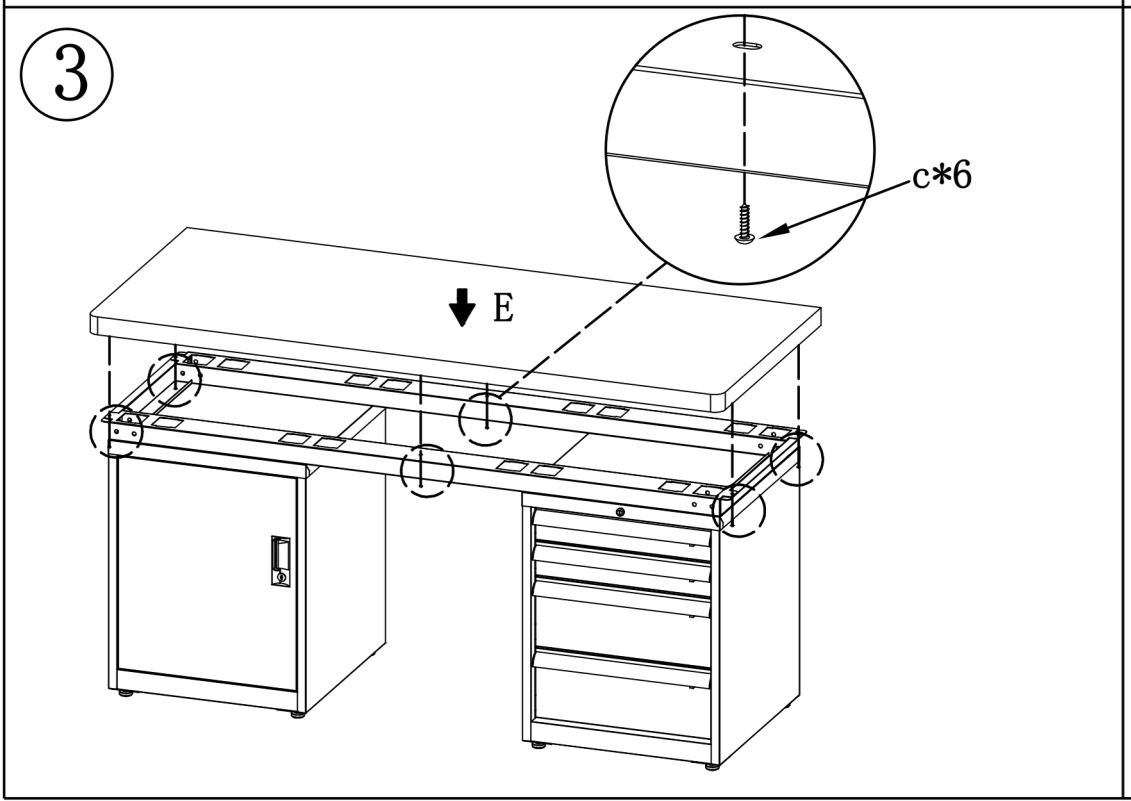
3
c*6
E

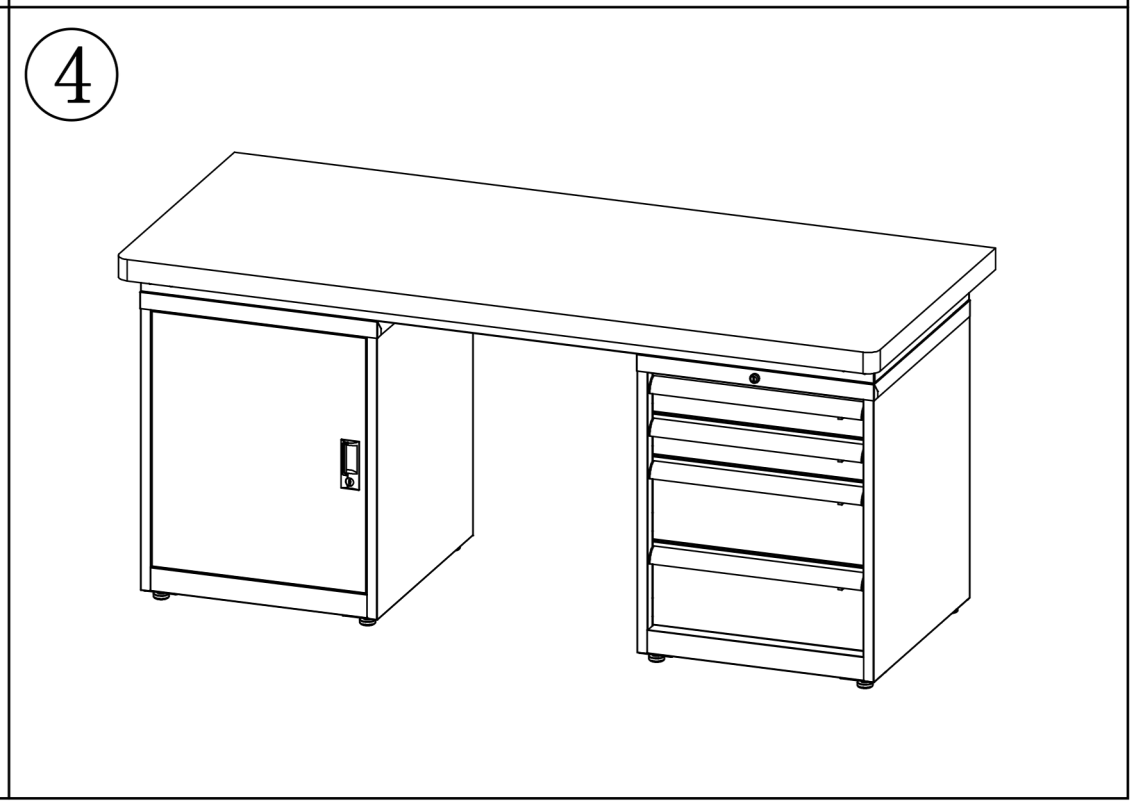
4

MODEL 2

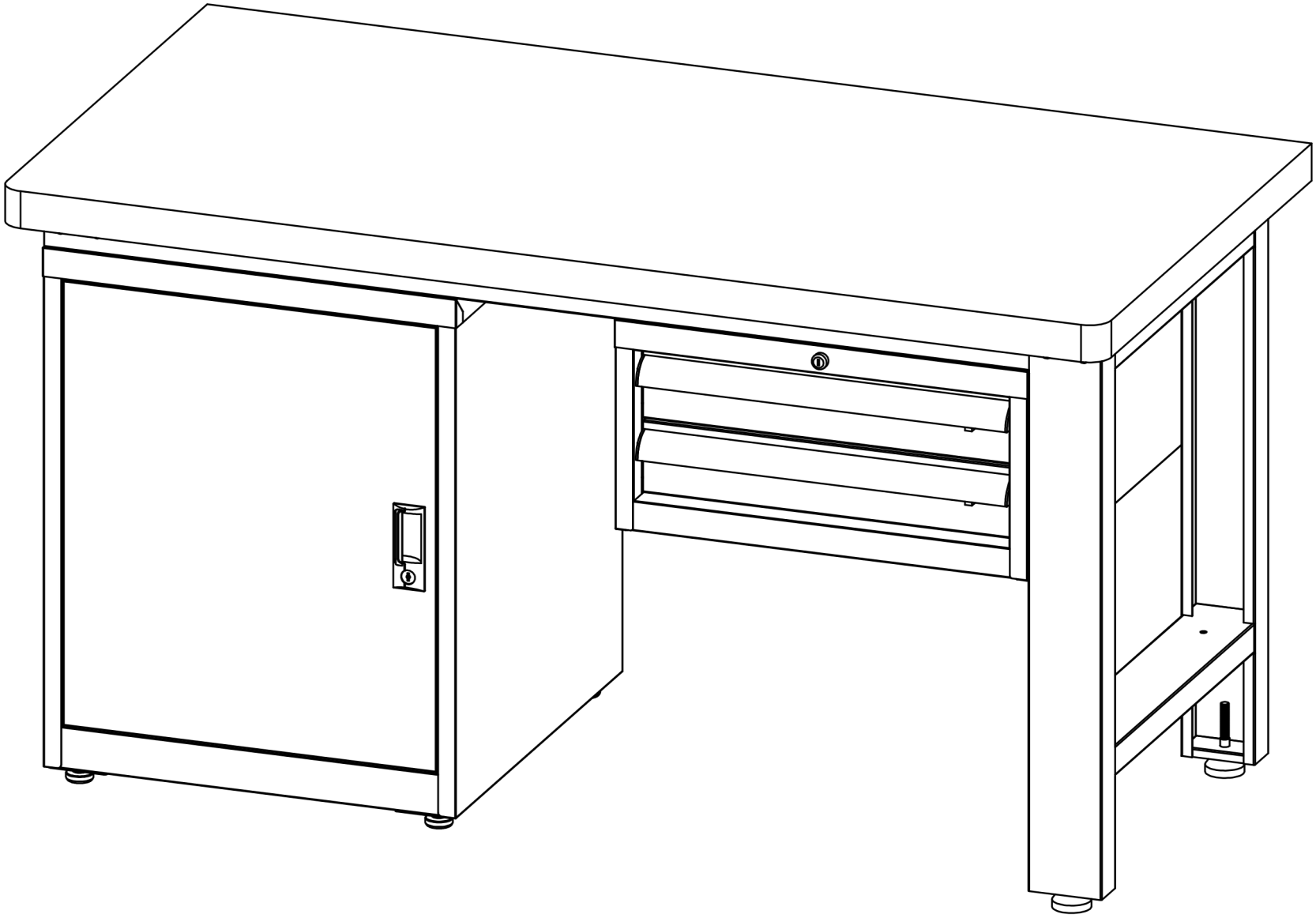

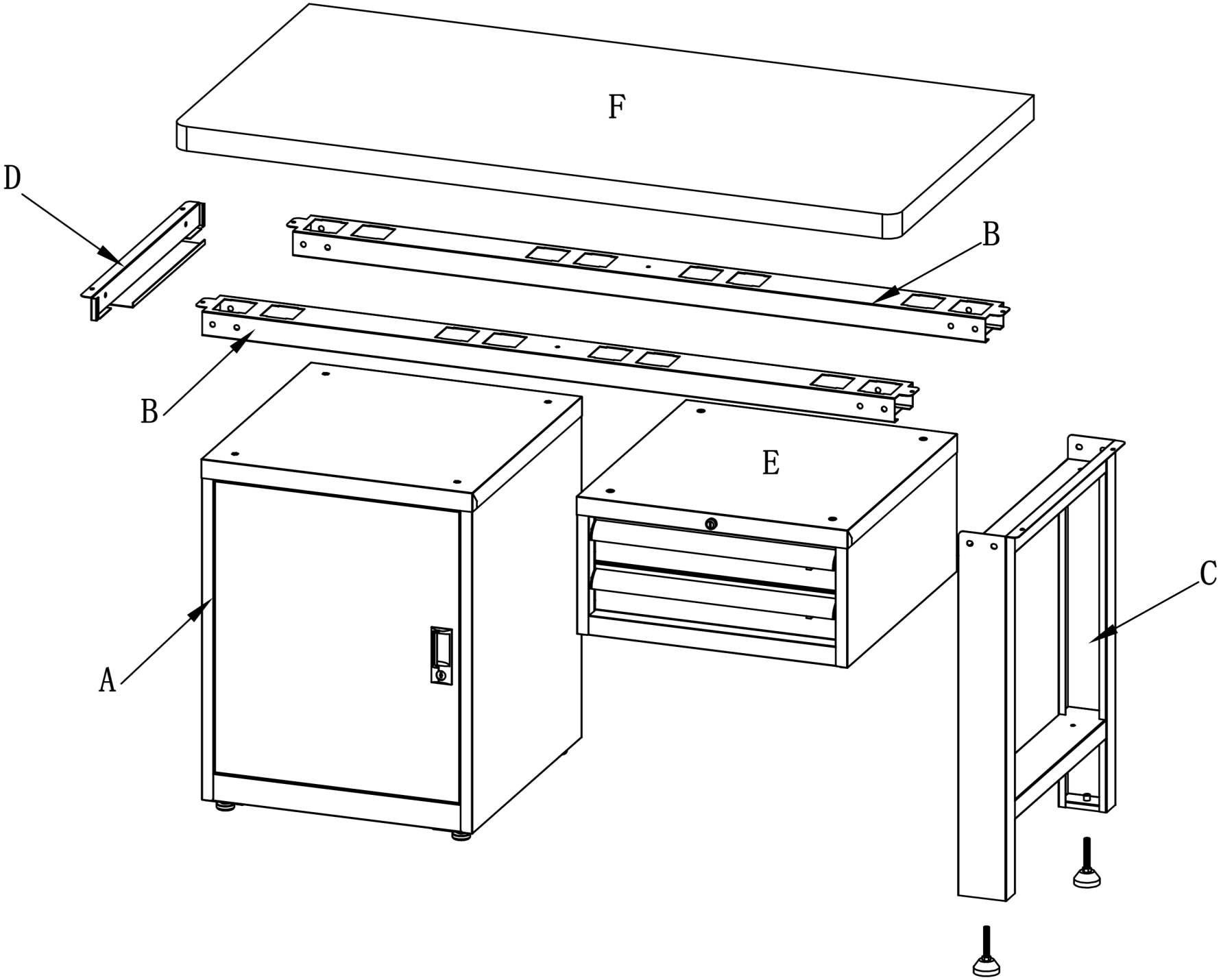
F
D
B
B
E
C
A

A

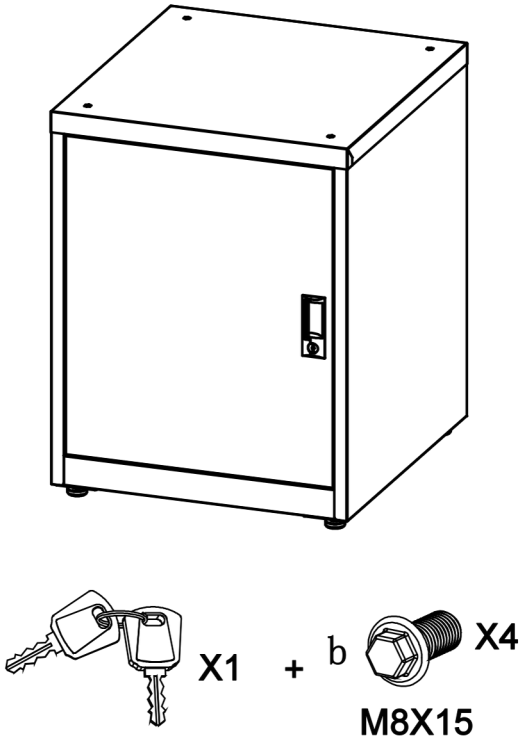

1Pc

B

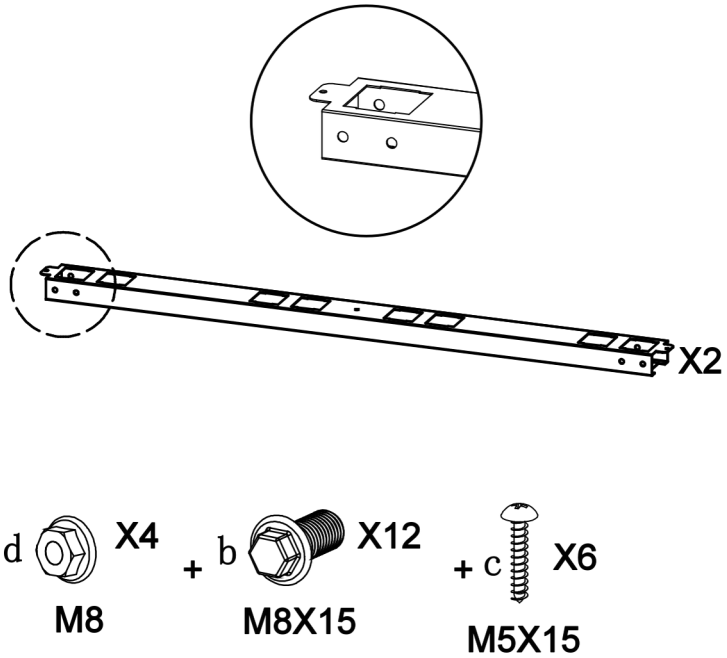

1Pc

C

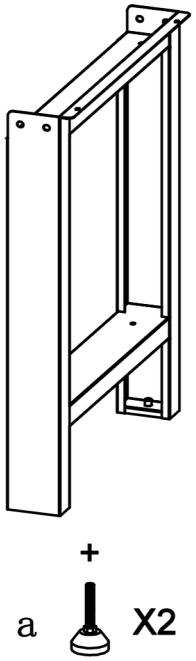

1Pc

D

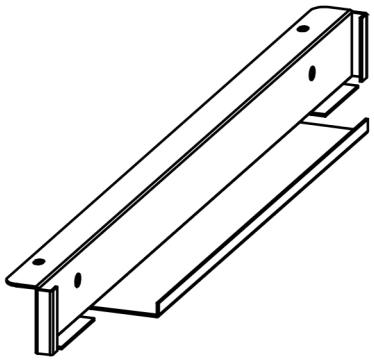

1Pc

E

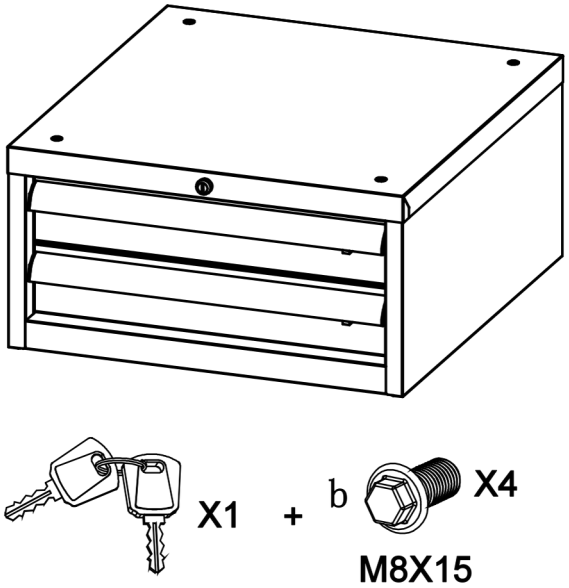

1Pc

F

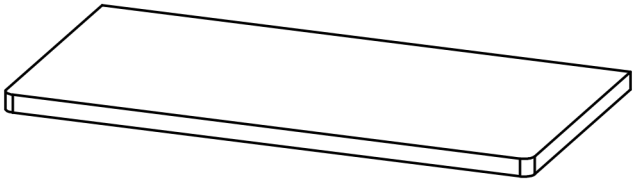

1Pc

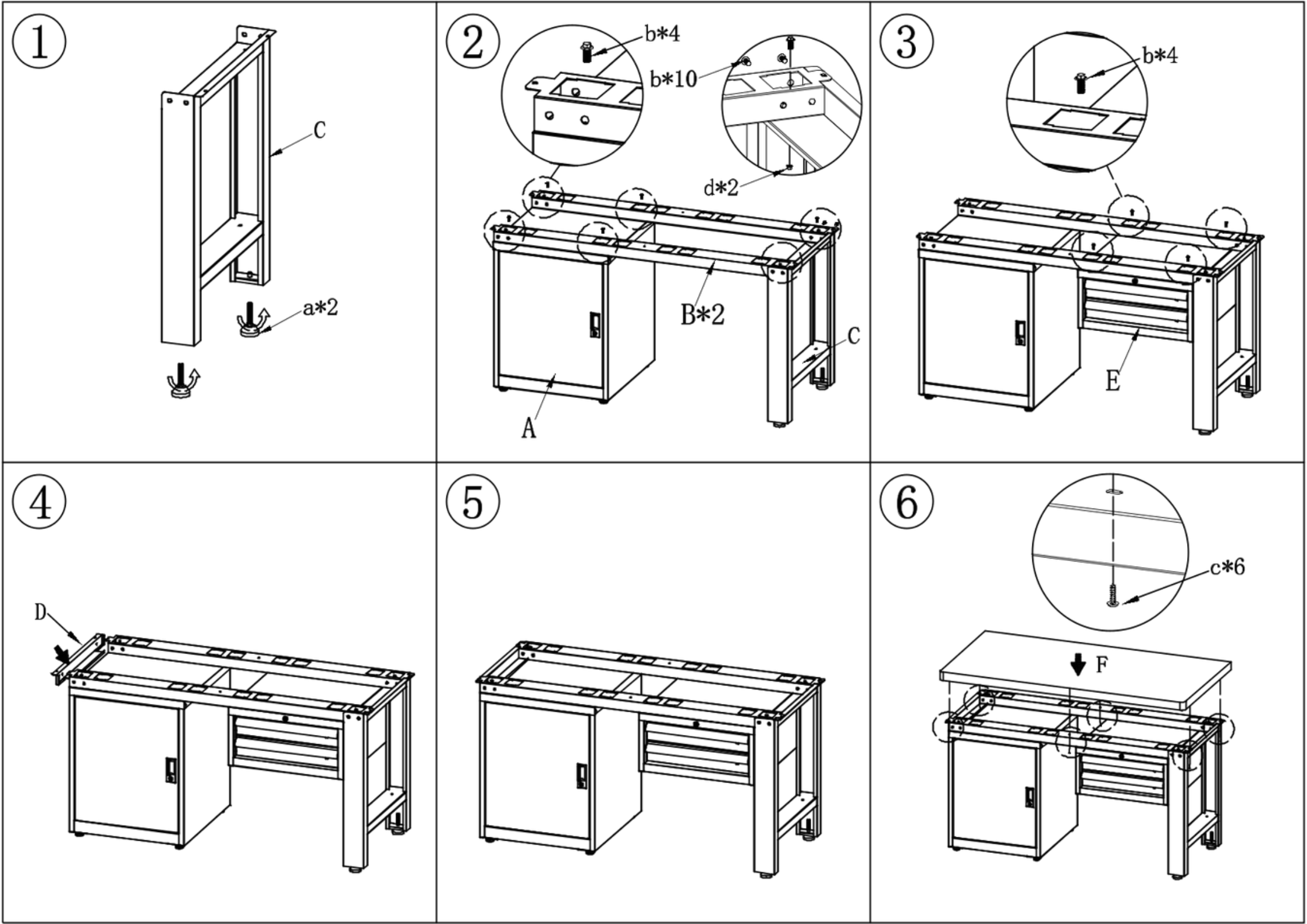
1
C
a*2
2
b*4
b*10
d*2
B*2
C
A
3
b*4
E
4
D
5
6
c*6
F

MODEL 3

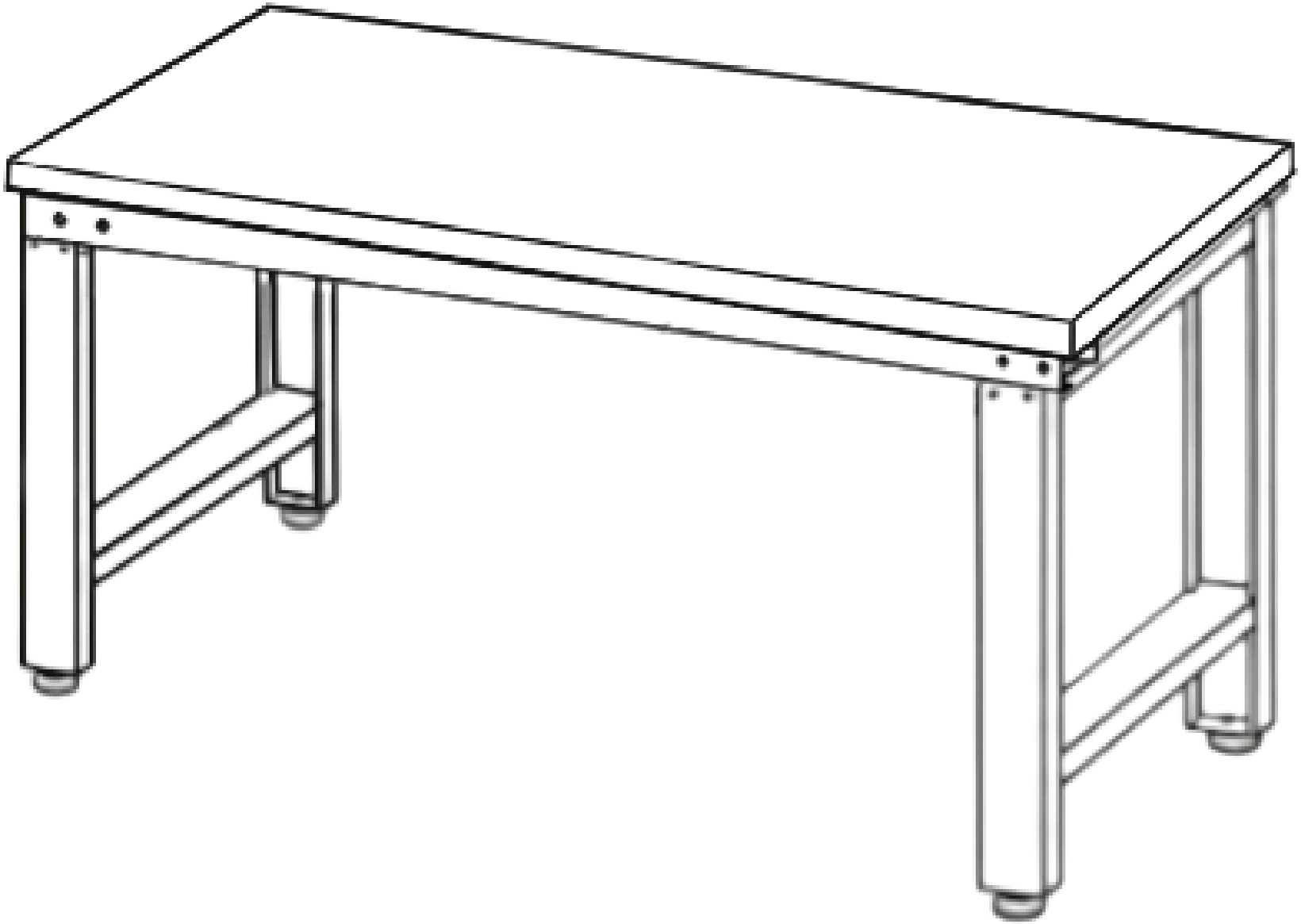

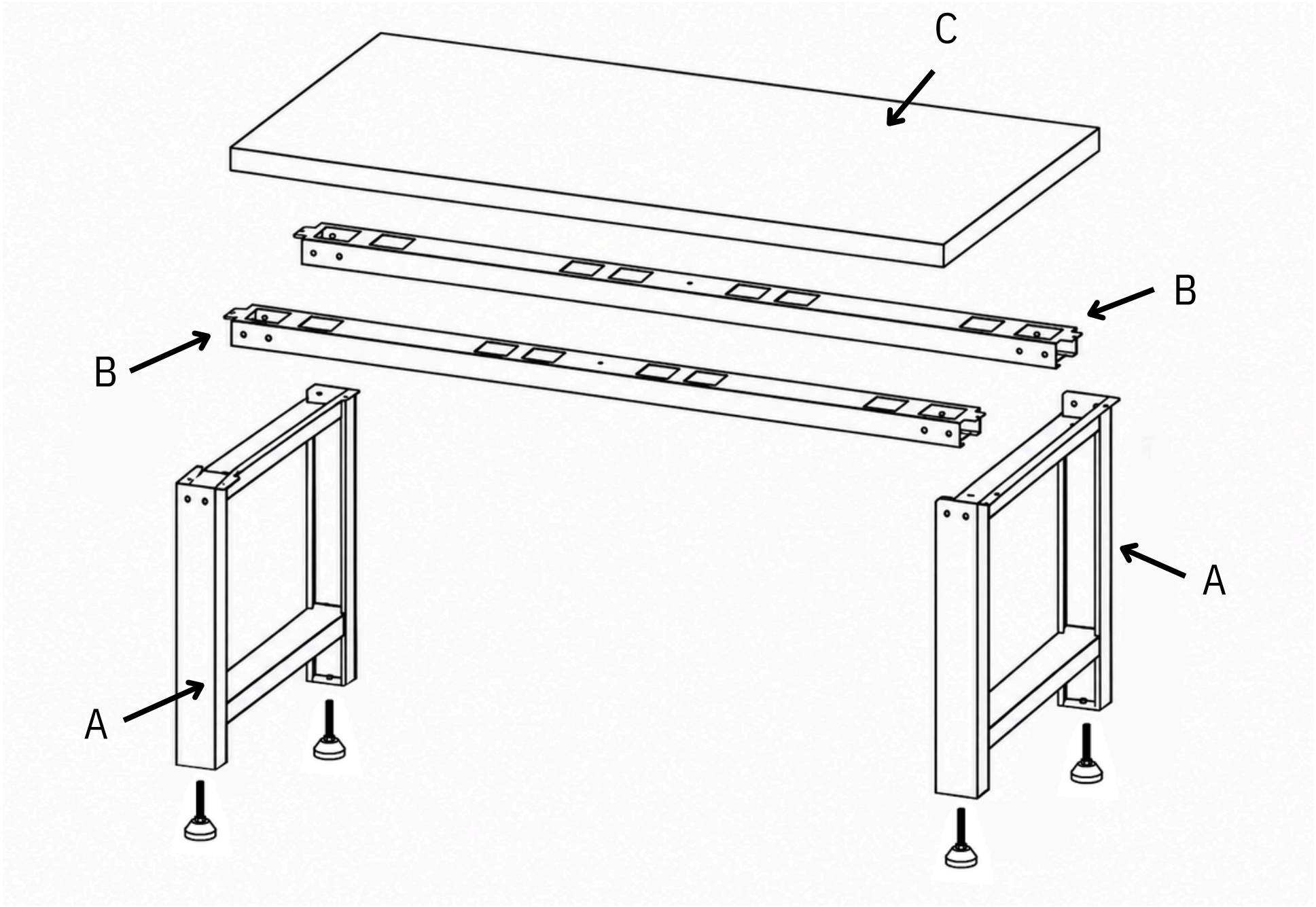
C
B
B
A
A

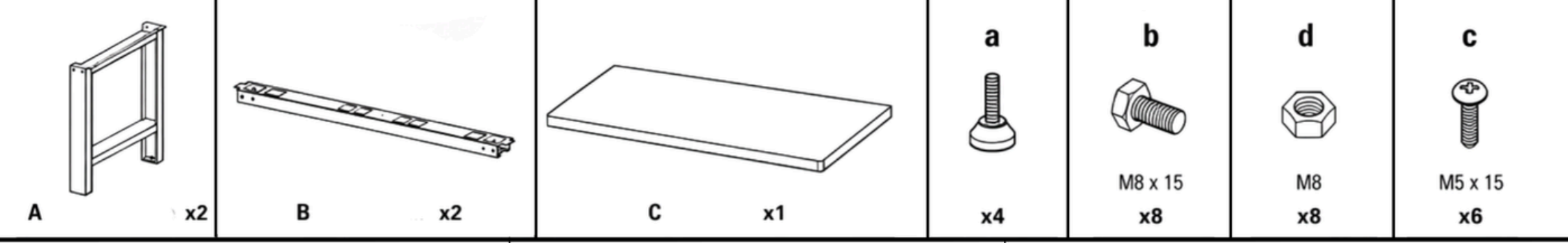
A
x2
B
x2
C
x1
a
x4
b
M8 x 15
x8
d
M8
x8
c
M5 x 15
x6

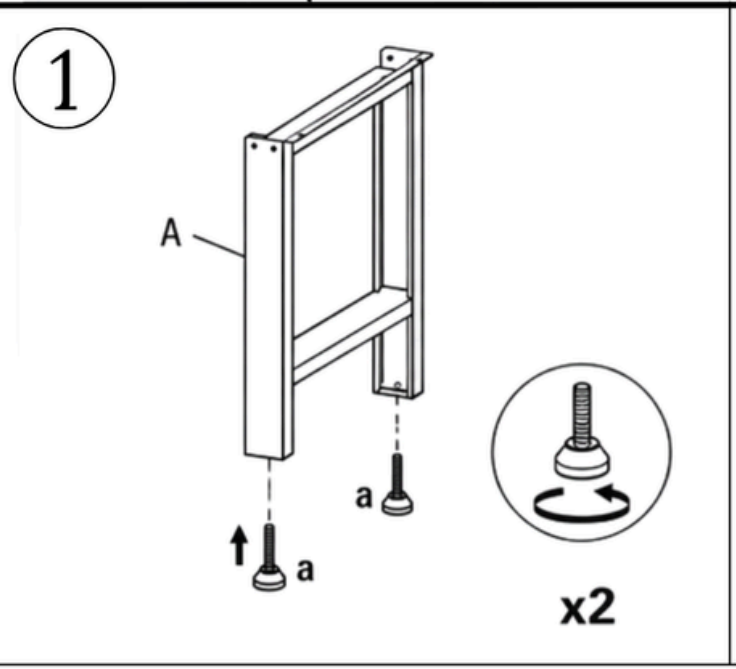
1
A
a
a
x2

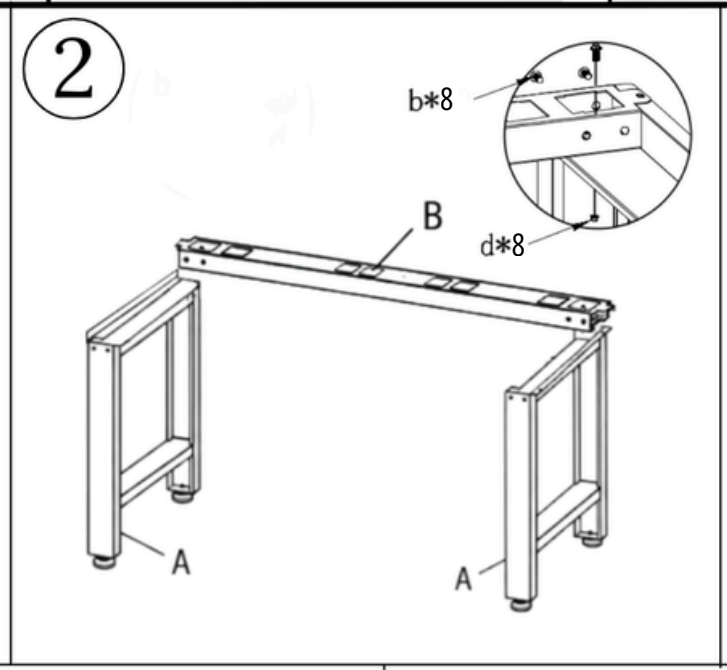
2
b*8
d*8
B
A
A

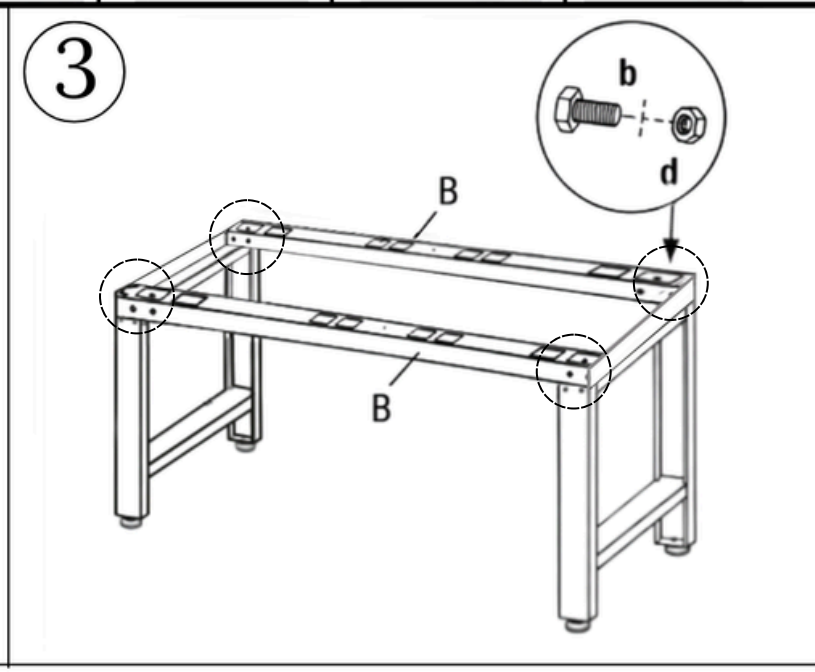
3
b
d
B
B

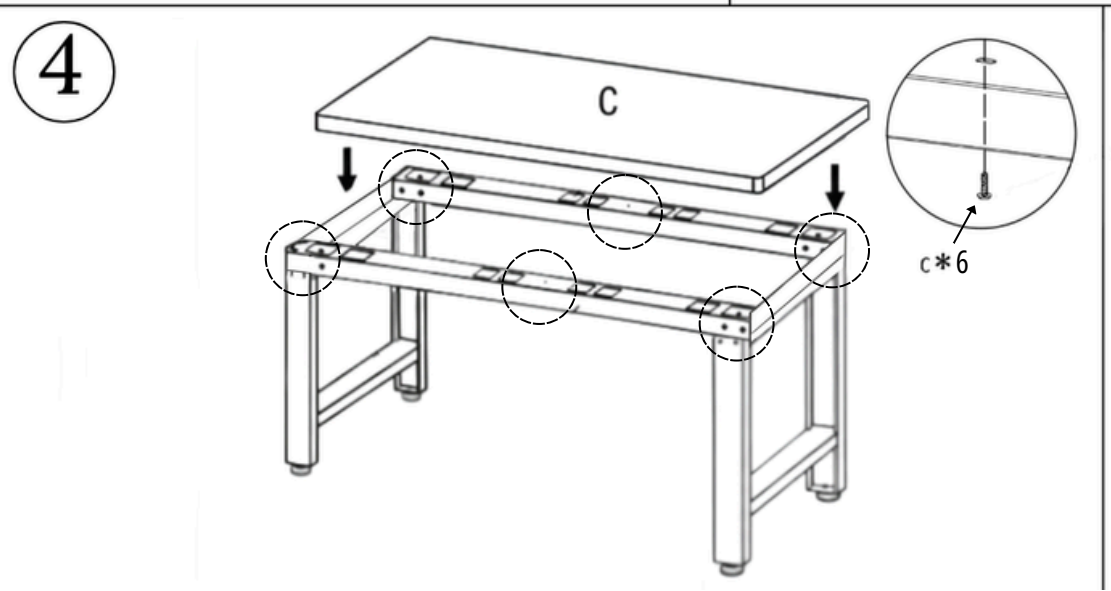
4
C
c*6

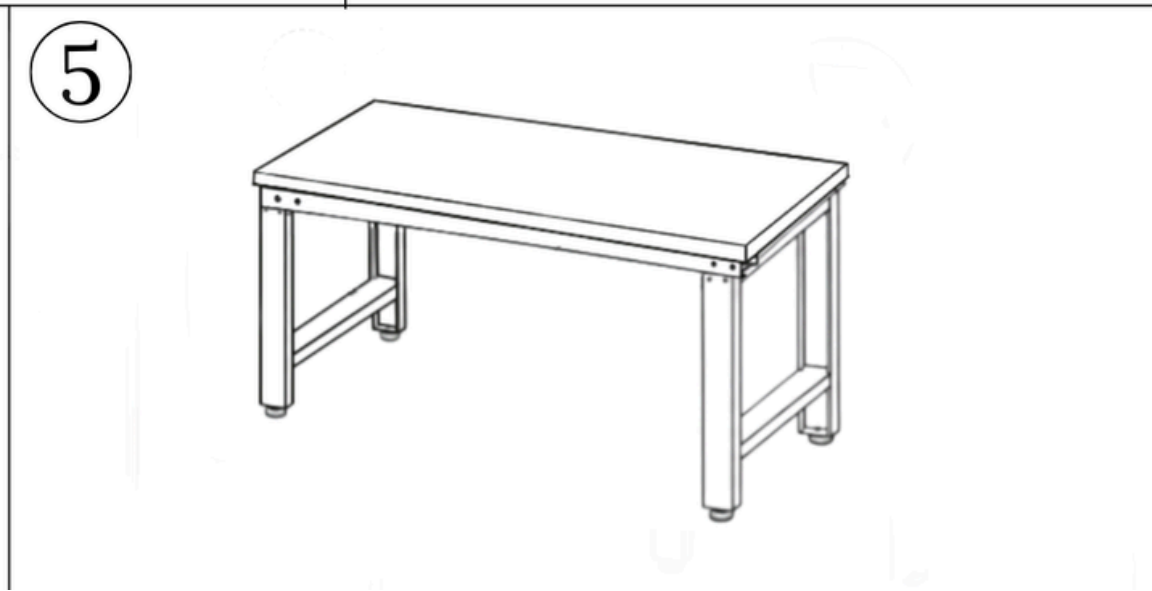
5